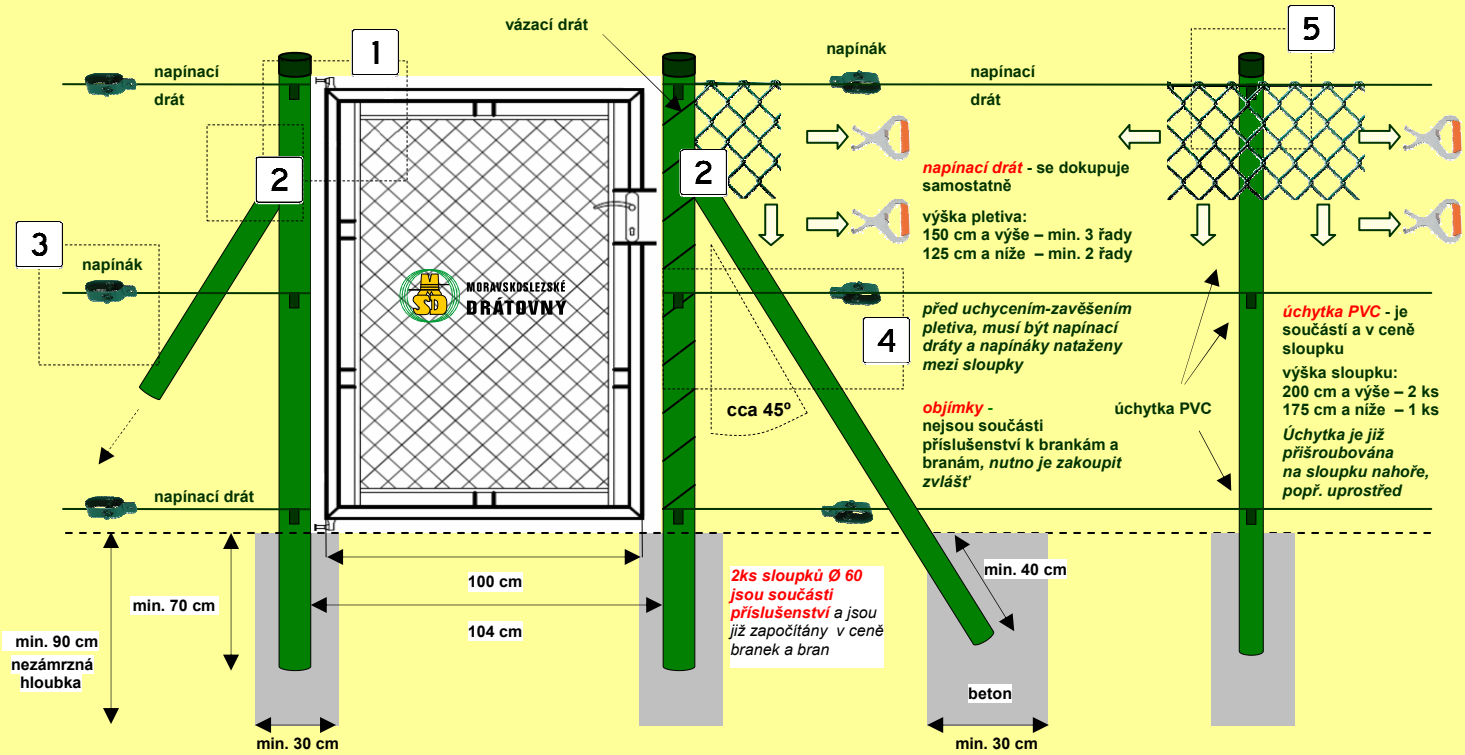

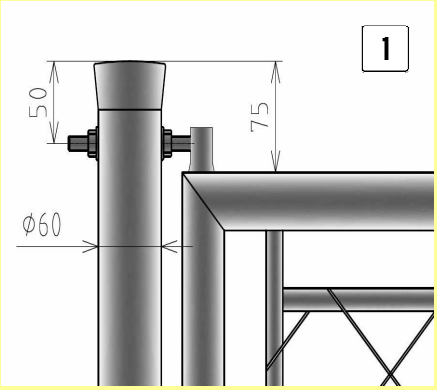

plastová krytka - je součástí a v ceně sloupku

samostatně se prodává: Ø 48 nebo 38 mm

vázací drát - se používá na přichycení pletiva k *prostřednímu* napínacímu drátu (cca každé páté oko) a k přichycení vzpěr k prostřednímu a dolnímu napínamu drátu

K *hornímu a spodnímu* napínacímu drátu se pletivo přichycuje zahnutím horních konců.

MORAVSKOSLEZSKÉ DRÁTOVNY

Ruční napínák GRIP

slouží k pohodlnému natažení pletiva